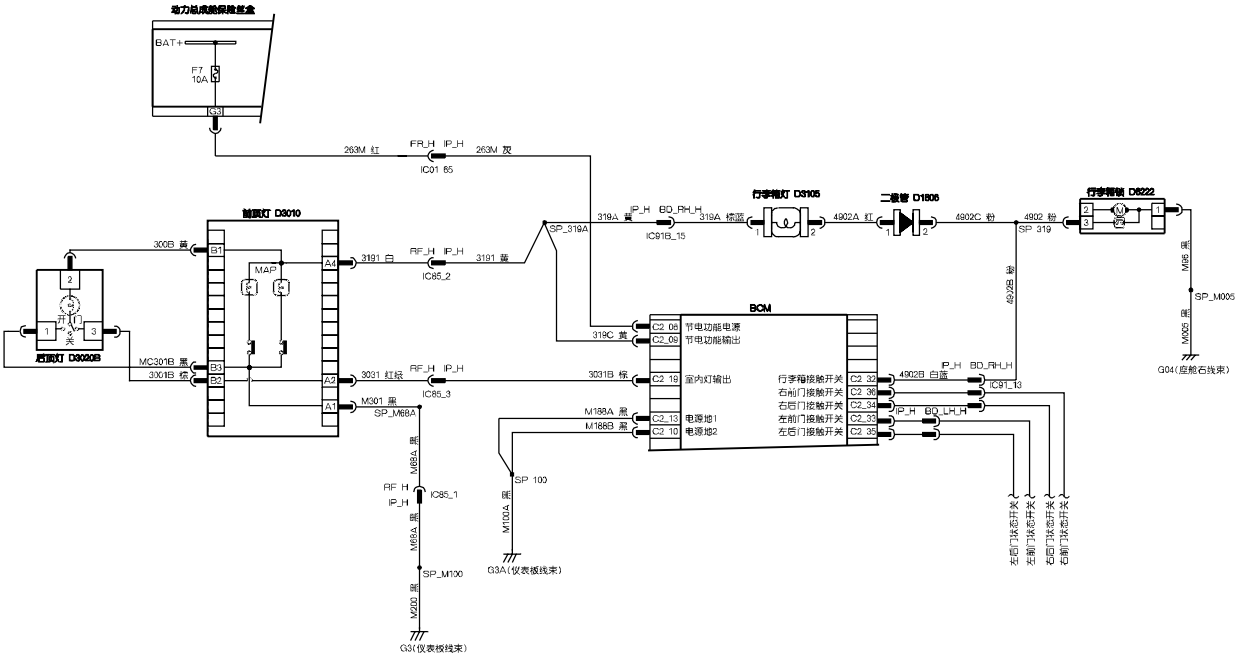
动力总成熔断器盒
BAT+
F7
10A
C3
263M 红
FR_H IP_H
IC01 65
263M 灰
前顶灯 D3010
300B 黄
B1
MAP
A4
3191 白
RF_H IP_H
IC85_2
3191 黄
SP_319A
319A 黄
IP_H BD_RH_H
IC91B_15
319A 棕蓝
行李箱灯 D3105
4902A 红
二极管 D1806
4902C 粉
4902 粉
SP 319
行李箱锁 D6222
M66 黑
SP_M005
M005 黑
G04(座舱右线束)
4902B 粉
后顶灯 D3020B
开门
关门
MC301B 黑
3001B 棕
B3
B2
A2
A1
3031 红棕
RF_H IP_H
IC85_3
M301 黑
SP_M68A
BCM
C2_06 节电功能电源
C2_08 节电功能输出
319C 黄
C2_19 室内灯输出
3031B 棕
M188A 黑
M188B 黑
C3_13 电源地1
C3_10 电源地2
行李箱接触开关 C2_33
右前门接触开关 C2_36
右后门接触开关 C2_34
左前门接触开关 C2_33
左后门接触开关 C2_35
4902B 白蓝
IP_H BD_RH_H
IC91_13
IP_H BD_LH_H
M68A 黑
RF_H
IP_H
IC85_1
M68A 黑
SP_M100
M003 黑
G3(仪表板线束)
SP 100
M100A 黑
G3A(仪表板线束)
左后门状态开关
左前门状态开关
右后门状态开关
右前门状态开关

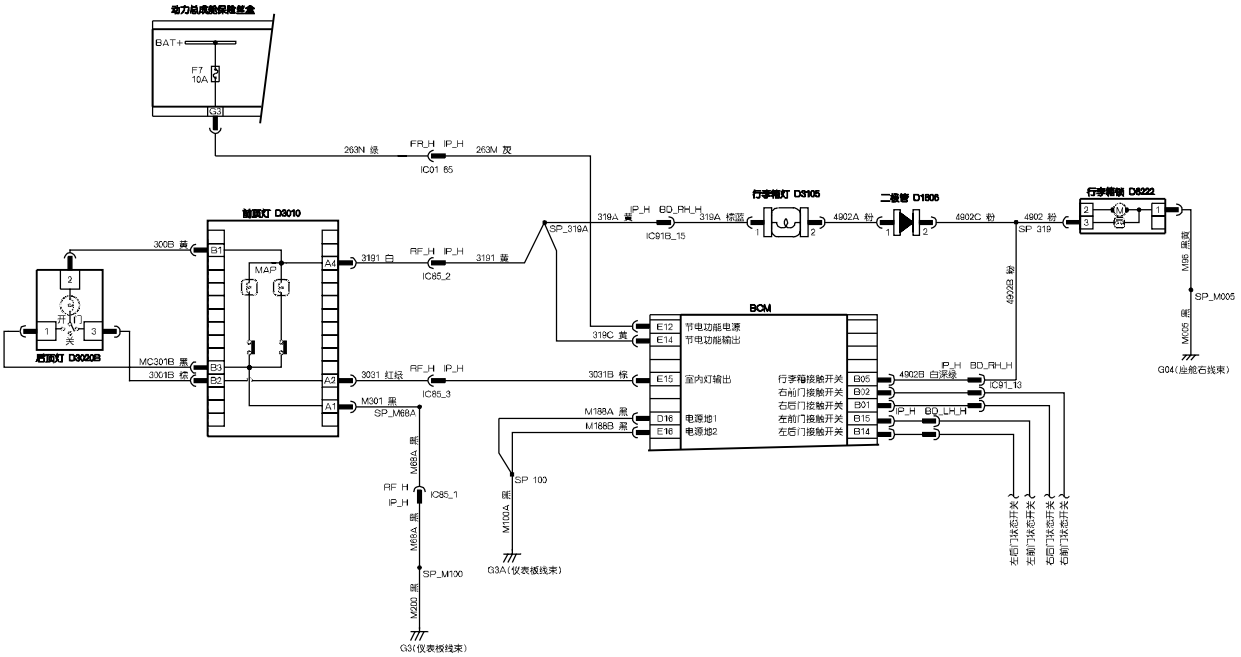
动力总成熔断器盒
BAT+
F7
10A
C3
263N 绿
FR_H IP_H
IC01 65
263M 灰
前顶灯 D3010
300B 黄
B1
MAP
A4
3191 白
RF_H IP_H
IC85_2
3191 黄
SP_319A
319A 黄
IP_H BD_RH_H
IC91B_15
319A 棕蓝
行李箱灯 D3105
4902A 粉
二极管 D1806
4902C 粉
4902 粉
SP 319
行李箱锁 D6222
M05 黑黄
SP_M005
M100 黑
G04(座舱右线束)
4902B 粉
后顶灯 D3020B
开门
关门
MC301B 黑
3001B 棕
B3
B2
A2
3031 红棕
RF_H IP_H
IC85_3
A1
M301 黑
SP_M68A
319C 黄
E12
E14
BCM
节电功能电源
节电功能输出
E15
室内灯输出
3031B 棕
M188A 黑
M188B 黑
D16
E16
电源地1
电源地2
行李箱接触开关
右前门接触开关
右后门接触开关
左前门接触开关
左后门接触开关
B05
B02
B01
B15
B14
4902B 白黑绿
IP_H BD_RH_H
IC91_13
IP_H BD_LH_H
4902B 粉
左后门状态开关
左前门状态开关
右后门状态开关
右前门状态开关
M68A 黑
RF_H
IP_H
IC85_1
SP_M100
M200 黑
G3(仪表板线束)
SP 100
M100A 黑
G3A(仪表板线束)